**Diese Zeichnung**

darf ohne unsere vorherige ausdrückliche Genehmigung weder vervielfältigt, noch Dritten, insbesondere Wettbewerbern, im Original oder Kopie bekannt gegeben werden.
Wir behalten uns Eigentum u. Urheberrecht an der Zeichnung vor.
Mißbräuchliche Benutzung verstößt gegen das Urheberrechtsgesetz vom 9. Sept. 1965, das Gesetz gegen den unlauteren Wettbewerb und das Bürgerliche Gesetzbuch

**Wieland Electric GmbH**
**Bamberg**

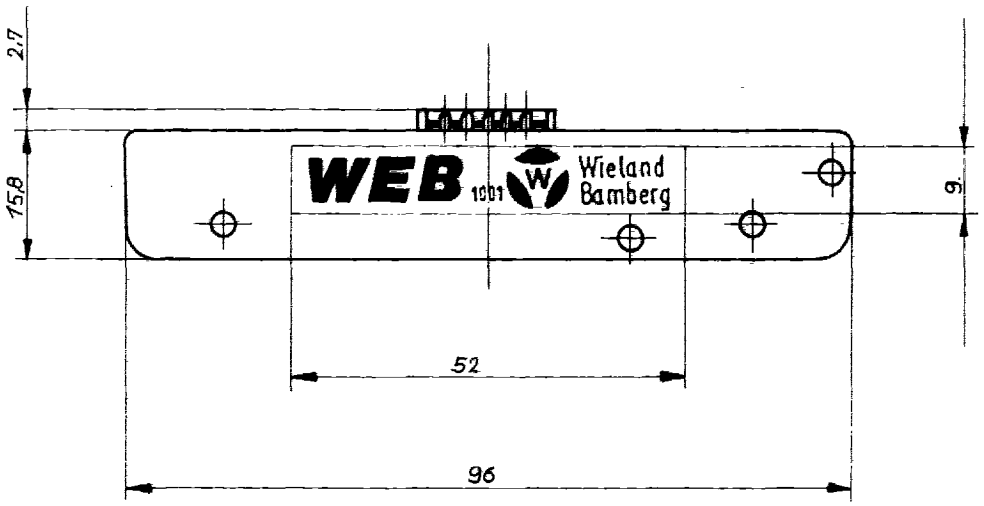


NUR ZUR INFORMATION

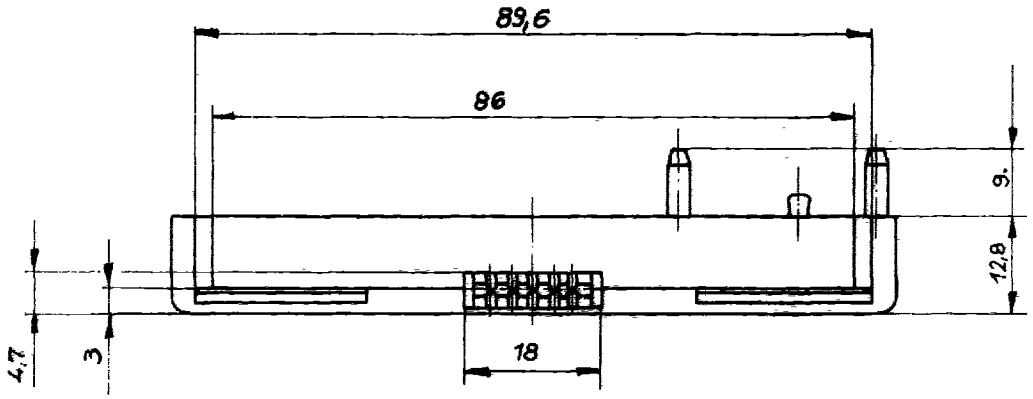


Freitoleranz nach DIN 16 901
Toleranzgruppe 130

| | | | | | | | |
|---|---|---|---|---|---|---|---|
| | | Maßstab 1:1 | Werkstoff und Oberfläche Polyamid 6.0 GK30 Farbe: kieselgrau RAL 7032 | 1988 | Tag | Name | Zeichnung Nr. 01.001.5553 Bl. 2 |
| | | | | Entworfen | 11.02 | Saam | |
| | | | | Geprüft | | | |
| | | | Diese Maße werden bei Abnahme besond. geprüft | Normgepr | | | Ersatz für: |
| Buchstabe | Tag | F. Wieland Elektrische Industrie G.m.b.H. Bamberg | | PL.-Nr. | | Benennung Isoliergehäuse | |
| Änderung | | | | | | | |

0100155553002 NWZv04 Kulek 2008-01-30/09:23:42 - 1.000